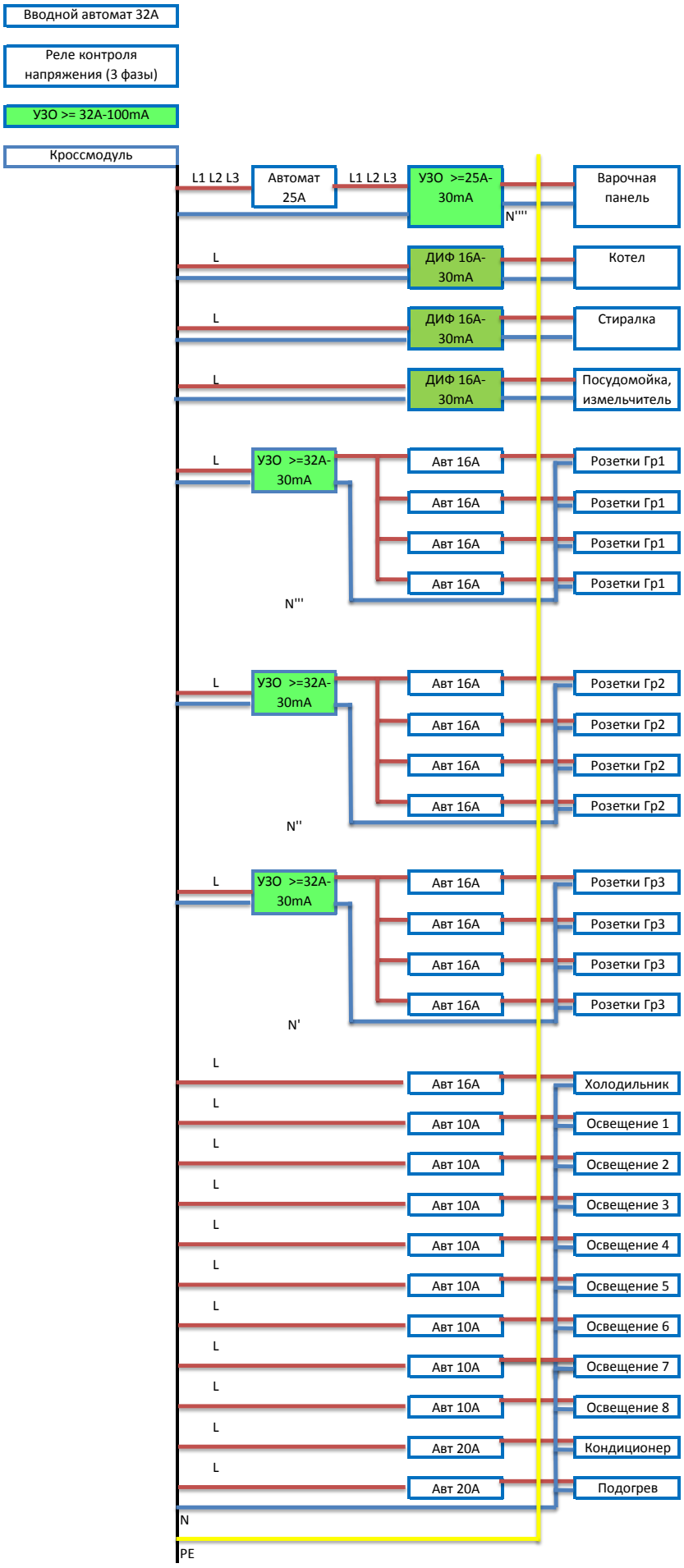
Вводной автомат 32А
Реле контроля напряжения (3 фазы)
УЗО >= 32А-100mA
Кроссмодуль
L1 L2 L3
Автомат 25А
L1 L2 L3
УЗО >=25А-30mA
N''''
Варочная панель
L
ДИФ 16А-30mA
Котел
L
ДИФ 16А-30mA
Стиралка
L
ДИФ 16А-30mA
Посудомойка, измельчитель
L
УЗО >=32А-30mA
Авт 16А
Розетки Гр1
Авт 16А
Розетки Гр1
Авт 16А
Розетки Гр1
Авт 16А
Розетки Гр1
N'''
L
УЗО >=32А-30mA
Авт 16А
Розетки Гр2
Авт 16А
Розетки Гр2
Авт 16А
Розетки Гр2
Авт 16А
Розетки Гр2
N''
L
УЗО >=32А-30mA
Авт 16А
Розетки Гр3
Авт 16А
Розетки Гр3
Авт 16А
Розетки Гр3
Авт 16А
Розетки Гр3
N'
L
Авт 16А
Холодильник
L
Авт 10А
Освещение 1
L
Авт 10А
Освещение 2
L
Авт 10А
Освещение 3
L
Авт 10А
Освещение 4
L
Авт 10А
Освещение 5
L
Авт 10А
Освещение 6
L
Авт 10А
Освещение 7
L
Авт 10А
Освещение 8
L
Авт 20А
Кондиционер
L
Авт 20А
Подогрев
N
PE